TRADEMOS

Fiche article

Code article : **150187**

Libellé : **Cordon croisé RJ45 Cat. 5e 100 MHz PVC F/UTP 2 m**

Code barre EAN : 4040849501876

Code Douanier NC8 : 85444210

Pays d'origine : CN

Famille : Solutions Réseau

Sous famille : Cordon RJ45 Catégorie 5e FTP

Description commerciale :

Cordon croisé RJ45 Cat. 5e 100 MHz PVC F/UTP 2 m
câble réseau/LAN blindé à fils croisés pour relier les composants réseau avec deux fiches RJ45
blindage général: aluminium
avec trois surfaces de contact dorées (broches)
indication de la longueur sur la protection anti-pliage ultraplate pointue
avec protection pour ergot d'encliquetage
fils croisés, brochage selon la norme EIA/TIA 568 A/B

Image :

Information produit :

Marque : Oem

Conditionnement : Sachet

Condition de garantie :Echange

Durée de garantie : 1 an

Poids unitaire brut : 0,08 KG

Nbr d'articles / colis : 150

Caractéristiques techniques :

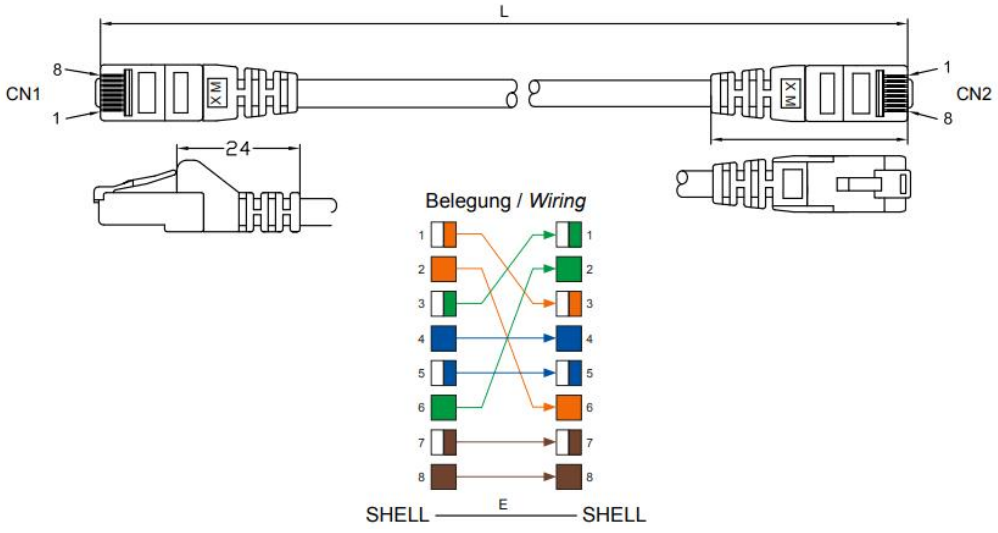

TRADEMOS

Spezifikation / *Specification*	CAT 5e
Kabeltyp / *Cable type*	Rundkabel / *round cable*
Innenleiter, Material / *Inner conductor material*	CCA (kupferkaschiertes Aluminium) / *CCA (copper-clad aluminium)*
Innenleiter, Aderdurchmesser / *Inner conductor, core diameter*	(7/0.15 ± 0.003 mm)
AWG	26/7 (stranded)
Schirmungsklasse / *Shielding class*	F/UTP
Anzahl Schirmungen / *Number of shieldings*	1 x
Typ 1, Schirmung / *Type 1, shielding*	Folie (Alu) / *foil (aluminium)*
Durchmesser Kabelmantel (ca.) / *Cable sheath diameter (approx.)*	Ø 5.6 ± 0.2 mm, PVC
Knickschutz / *Kink protection*	beidseitig / *both sides*
Anschluss, Typ / *Connection, type*	RJ45-Stecker (8P8C) / *RJ45 male (8P8C)*
Anschluss, Schirmung / *Connection, shielding*	ja / yes
Anschluss 2, Typ / *Connection 2, type*	RJ45-Stecker (8P8C) / *RJ45 male (8P8C)*
Rastnasenschutz / *Latch protection*	beidseitig / *both sides*
max. Bandbreite / *max. bandwidth*	100 MHz