TRADEMOS

Fiche article

Code article : **627331**

Libellé : **Support sur pied - TV 32" à 70" - Vesa 800x400 mm - poids 40 Kg - Noir et argent**

Code barre EAN : 8051128108064

Code Douanier NC8 : 94032080

Pays d'origine : CN

Famille : Solution Audio Vidéo

Sous famille : Supports

Description commerciale :

Support sur pied - TV 32" à 70" - Vesa 800x400 mm - poids 40 Kg - Noir et argent
Support de sol pour téléviseur de 32 à 70 pouces
VESA max : 800x400
Poids maximal supporté : 40 kg
Couleur : noir et argent
Rotation : 90
Base solide de 520x900 mm
Colonne d'une hauteur totale de 1800 mm

Image :

Information produit :

Marque : Techly

Conditionnement : Boite

Condition de garantie :Echange

Durée de garantie : 1 an

Poids unitaire brut : 35,47 KG

Nbr d'articles / colis : 1

Caractéristiques techniques :

Support de sol pour téléviseur de 32 à 70 pouces
VESA max : 800x400
Poids maximal supporté : 40 kg
Couleur : noir et argent
Le support TV peut être tourné de 90°, ce qui permet de regarder l'écran verticalement ou horizontalement.
Base solide de 520x900 mm
Colonne d'une hauteur totale de 1800 mm (réglable de 0 à 50 cm)

Contenu de l'emballage
Support de télévision
Colonne
Base
Matériel d'installation
Manuel d'instruction

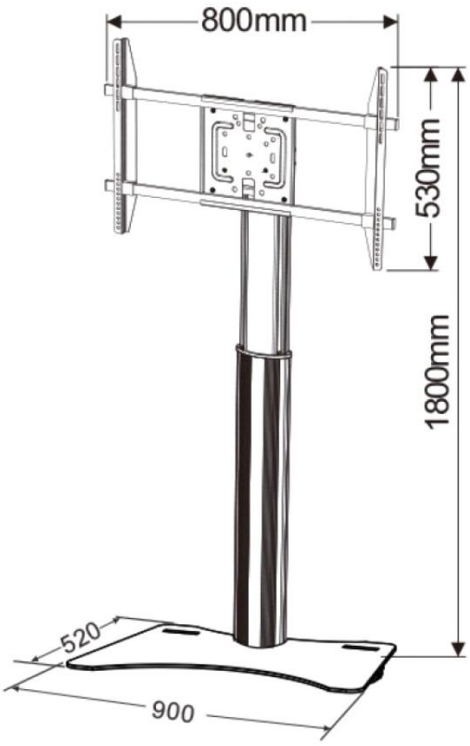
800mm
530mm
1800mm
520
900